КВСН-4

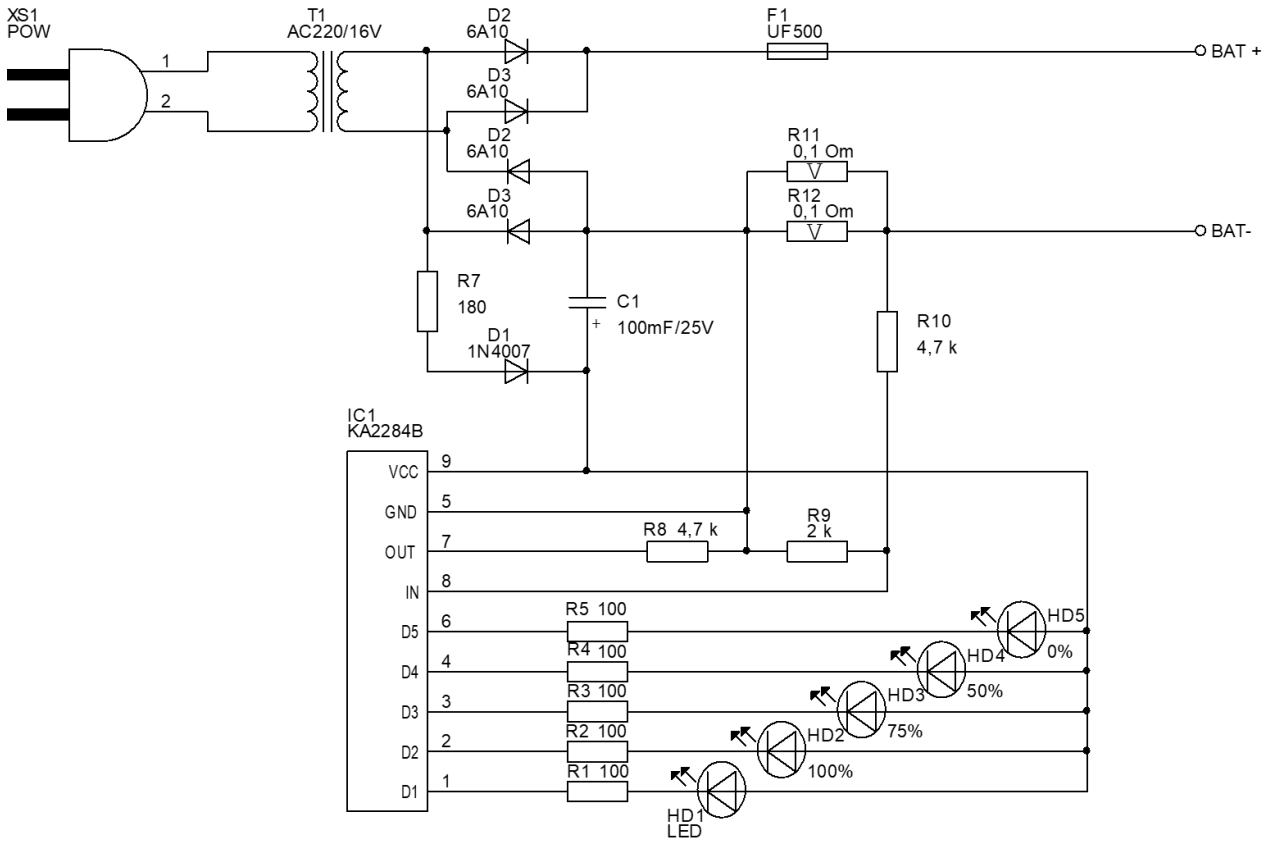
XS1
POW
1
2
T1
AC220/16V
D2
6A10
D3
6A10
D2
6A10
D3
6A10
F1
UF500
BAT +
R11
0,1 Om
R12
0,1 Om
BAT-
R7
180
C1
100mF/25V
D1
1N4007
R10
4,7 k
IC1
KA2284B
VCC
GND
OUT
IN
D5
D4
D3
D2
D1
9
5
7
8
6
4
3
2
1
R8 4,7 k
R9
2 k
R5 100
R4 100
R3 100
R2 100
R1 100
HD5
0%
HD4
50%
HD3
75%
HD2
100%
HD1
LED