NOTE: R32 and C16 not populated

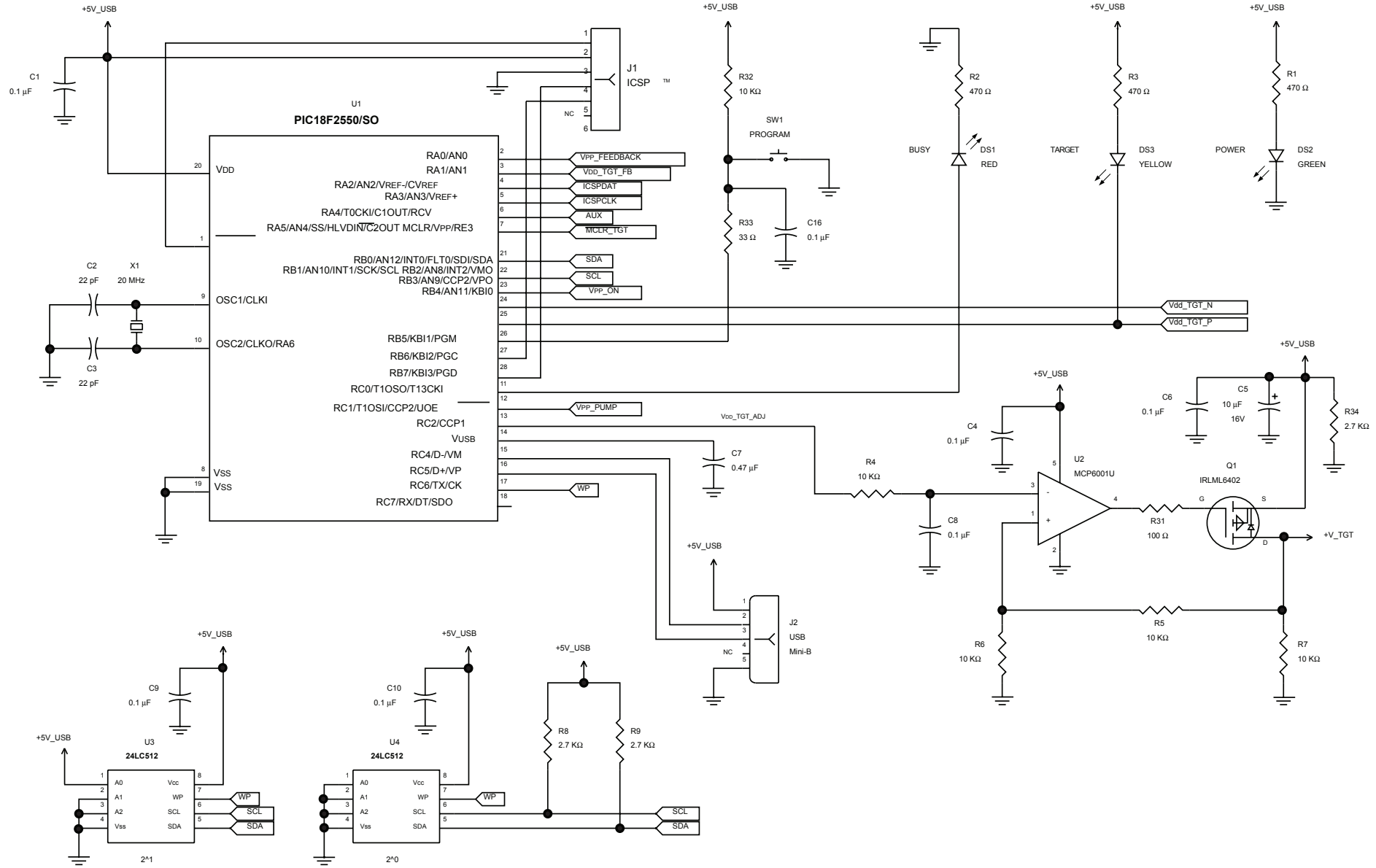

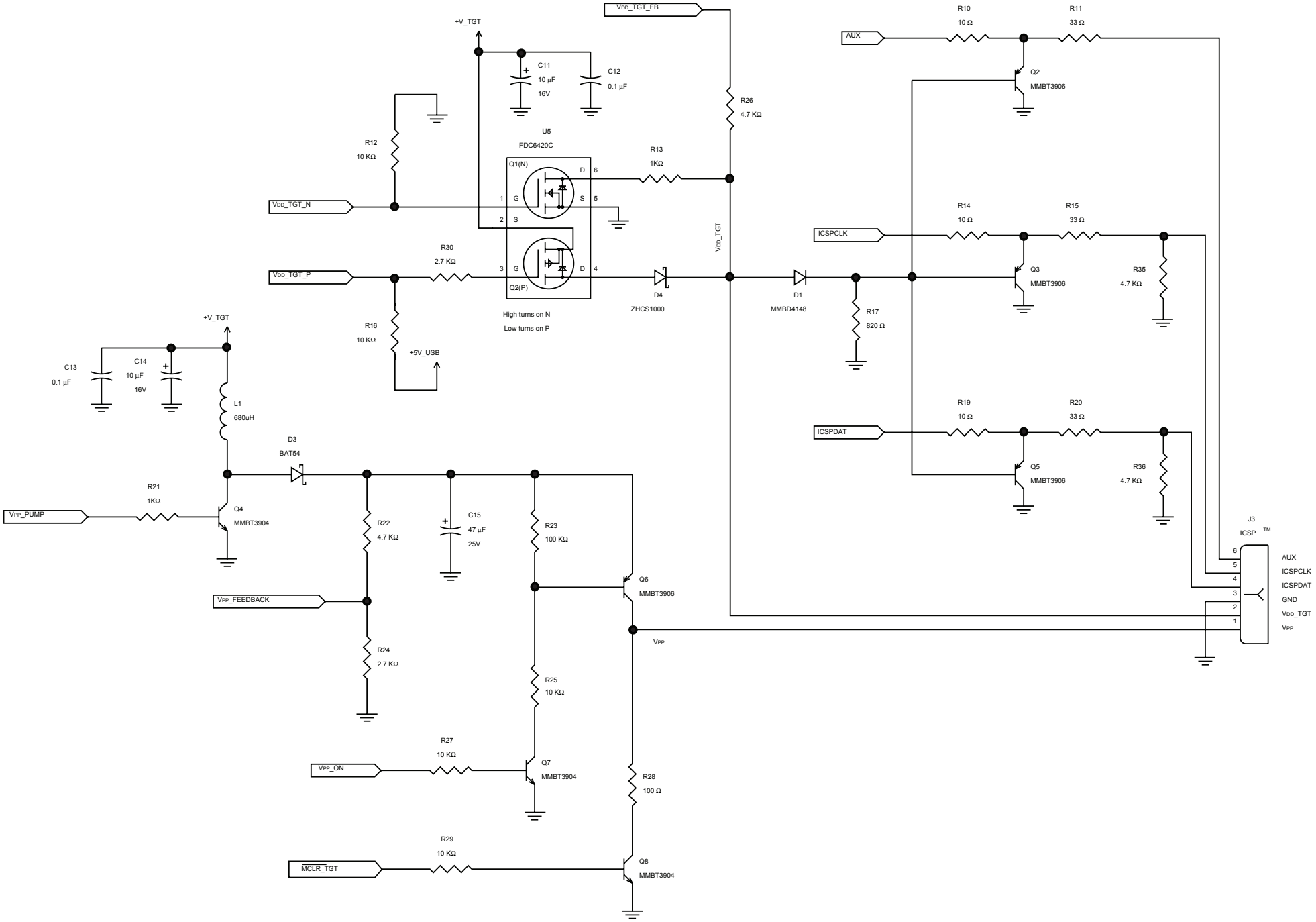
VDD_TGT_FB
+V_TGT
C11
10 µF
16V
C12
0.1 µF
R26
4.7 KΩ
U5
FDC6420C
Q1(N)
Q2(P)
R12
10 KΩ
R13
1KΩ
VDD_TGT_N
VDD_TGT_P
R30
2.7 KΩ
R16
10 KΩ
+5V_USB
High turns on N
Low turns on P
D4
ZHCS1000
VDD_TGT
D1
MMBD4148
R17
820 Ω
AUX
R10
10 Ω
R11
33 Ω
Q2
MMBT3906
ICSPCLK
R14
10 Ω
R15
33 Ω
Q3
MMBT3906
R35
4.7 KΩ
ICSPDAT
R19
10 Ω
R20
33 Ω
Q5
MMBT3906
R36
4.7 KΩ
J3
ICSP™
AUX
ICSPCLK
ICSPDAT
GND
VDD_TGT
VPP
C13
0.1 µF
C14
10 µF
16V
L1
680uH
D3
BAT54
R21
1KΩ
VPP_PUMP
Q4
MMBT3904
R22
4.7 KΩ
C15
47 µF
25V
R23
100 KΩ
Q6
MMBT3906
VPP_FEEDBACK
R24
2.7 KΩ
R25
10 KΩ
R27
10 KΩ
VPP_ON
Q7
MMBT3904
R28
100 Ω
R29
10 KΩ
MCLR_TGT
Q8
MMBT3904