KODOTRANS
Производство трансформаторов и моточных изделий

111524, г.Москва,
ул. Электродная, д.13, стр.32
тел. +7-495-278-07-50
e-mail: info@kodo-trans.ru
www.kodo-trans.ru

ТРАНСФОРМАТОР KST-TSD-1853
(трансформатор для импульсного источника питания на базе микросхемы TOP246 от Power Integration)

Электрические характеристики при рабочей температуре 25°C

Параметры	Предельные значения			Един. изм.
	мин.	ном.	макс.	
Индуктивность первичной обмотки	190,8	201,4	212	мкГн
Соотношение витков обмоток: вторичн.(16-15): первичная(1-2) вторичн.(14-13): первичная(1-2) вторичн.(12-11): первичная(1-2) вторичн.(10-9): первичная(1-2) вторичн.(7-8): первичная(1-2) доп-ая(4-5): первичная(1-2)		 1:19 1:4,75 1:19 1:19 1:19 1:6,33		 ±4% ±4% ±4% ±4% ±4% ±4%
Индуктивность рассеяния			10	мкГн
Гальваническая развязка первич.,доп-ая-вторич.сторона первичная-доп-ая сторона	 3750 2200			 В В

Примечание:
а) Все материалы соответствуют требованиям стандартов "UL", "CSA" и "IEC".
б) Вторичная обмотка выполнена проводом в тройной изоляции .
в) Изделие покрыто электротехническим лаком .

Схема электрическая принципиальная

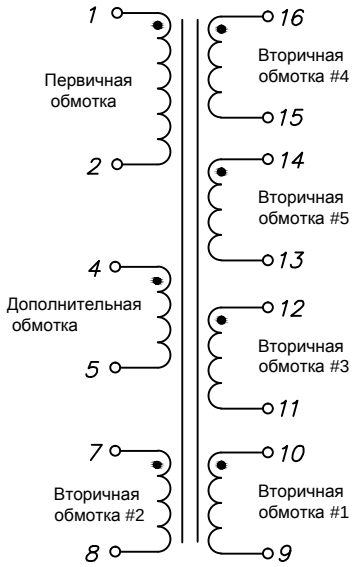

Габаритные и посадочные размеры KST-TSD-1853 (мм)

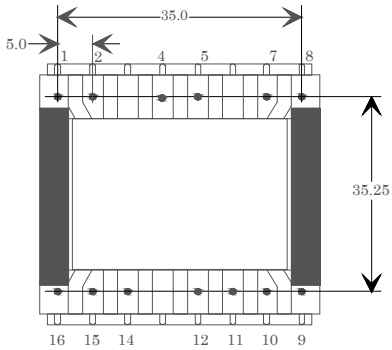

удалить выводы №3, №6

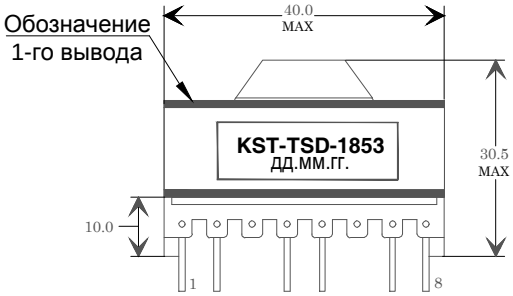

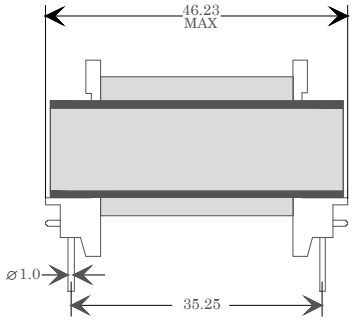

СПЕЦИАЛЬНЫЕ ТРЕБОВАНИЯ.
Соблюдайте все инструкции, указанные в техническом паспорте, особенно:
-профиль пайки должен соблюдаться в соответствии со спецификацией технической пайки волной, в противном случае это приведет к аннулированию гарантии.
-пайка допускается только после оценки и утверждения.
-Все продукты должны быть использованы до конца периода в 12 месяцев с даты производства (указана на изделии или упаковке), иначе 100% пайка не гарантируется.
-Нарушение условий эксплуатации изделий, таких как превышение номинального тока приведет к аннулированию гарантии.
-При большой массе изделия сильные удары и высокие ускорения могут повредить электрическое соединение или печатную плату, что приведет к аннулированию гарантии.

СЛЕДУЮЩИЕ УСЛОВИЯ ПРИМЕНЯЮТСЯ КО ВСЕМ ИЗДЕЛИЯМ, ВЫПУСКАЕМЫМ КОМПАНИЕЙ КОДО-ТРАНС.
ОБЩИЕ СВЕДЕНИЯ:
Все рекомендации по применению должны быть соблюдены.
Не допускается использование и эксплуатация изделий КОДО-ТРАНС в условиях окружающей среды, при которых возможно расплавление или повреждение изоляции проводов.
Если изделия планируется заливать компаундом по ТЗ заказчика, то, возможно, заливочный компаунд может повредить изделия КОДО-ТРАНС при отверждении. Соответственно невозможно гарантировать электрические а также механические характеристики после заливки. После заливки изделия в целом должны быть проверены на работоспособность и отсутствие повреждений внутри.
Ответственность за применимость конкретных изделий и использования в специализированной конструкции лежит на Заказчике. Заказные изделия имеют все технические характеристики стандартных продуктов.
Отмывочные средства, которые используются в специальных применениях, могут повредить или изменить характеристики компонентов, каркаса, выводов или терминалов.
Не допускается прямое механическое воздействие на изделие (сильный удар, падение с высоты и проч.), которое может вызвать сколы или разлом ферритового материала сердечника вследствие его хрупкости.

МЕРЫ ПРЕДОСТОРОЖНОСТИ И РЕКОМЕНДАЦИИ .
Этот электронный компонент был разработан и создан для использования только в общих цепях электронного оборудования. Этот продукт не допускается к эксплуатации в оборудовании с повышенными требованиями к безопасности и надёжности, а также в изделиях, где отказ изделия может привести к серьезной травме или смерти, если стороны не заключили соответствующее соглашение, специально регулирующего такое использование.
Кроме того, изделия компании КОДО-ТРАНС не разрабатывались и не предназначены для использования в военной, аэрокосмической, авиационной технике, а также в системах автоматики на объектах ядерной промышленности, подводных лодках, транспорте (системах автоматического регулирования, управления движением поездов, управления кораблями), системах передачи сигналов, предупреждения стихийных бедствий, медицинском оборудовании, информационных сетях и т.д. Компания КОДО-ТРАНС должна быть проинформирована о намерениях такого использования до стадии проектирования. Кроме того, необходимо выполнить достаточное количество проверок оценки надежности для безопасности для каждого электронного компонента, который используется в электрических цепях, где требуется высокая безопасность, надежность и долговечность.

ИЗМ.	ОПИСАНИЕ ИЗМ.	

ER35, 16-выводов

KODOTRANS
Производство трансформаторов и моточных изделий

ЧЕРТЁЖ ТРАНСФОРМАТОРА	
KST-TSD-1853	ДАТА:
РАЗРАБ.:	ЛИСТ: 1
МАСШТАБ: НЕТ	