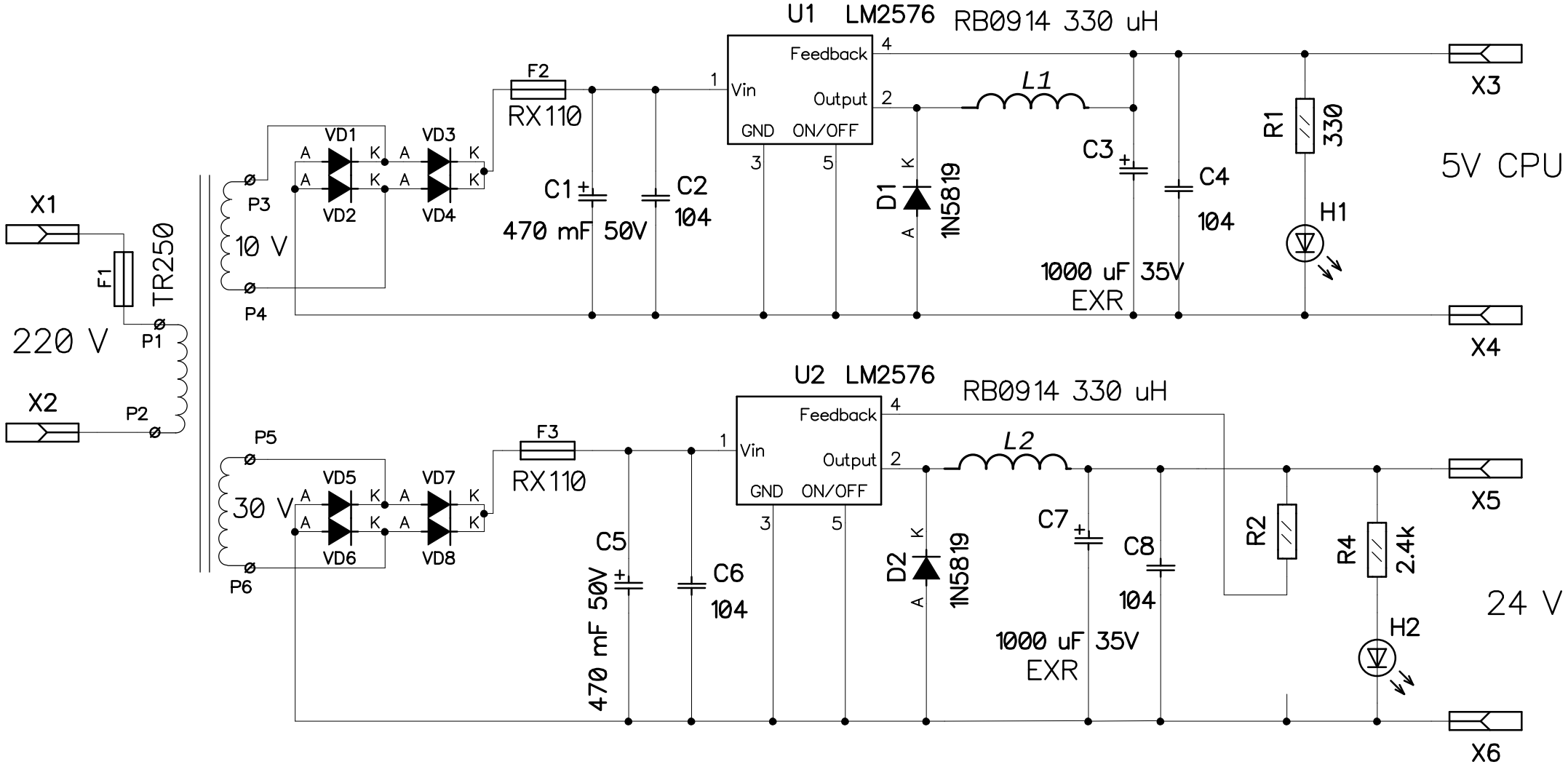
U1 LM2576
RB0914 330 uH
Feedback
Vin
Output
GND
ON/OFF
L1
F2
RX110
C1
470 mF 50V
C2
104
D1
1N5819
C3
1000 uF 35V
EXR
C4
104
R1
330
H1
5V CPU
X3
X4
X1
F1
TR250
220 V
P1
P2
X2
P3
P4
10 V
VD1
VD2
VD3
VD4
U2 LM2576
RB0914 330 uH
L2
F3
RX110
C5
470 mF 50V
C6
104
D2
1N5819
C7
1000 uF 35V
EXR
C8
104
R2
R4
2.4k
H2
24 V
X5
X6
P5
P6
30 V
VD5
VD6
VD7
VD8