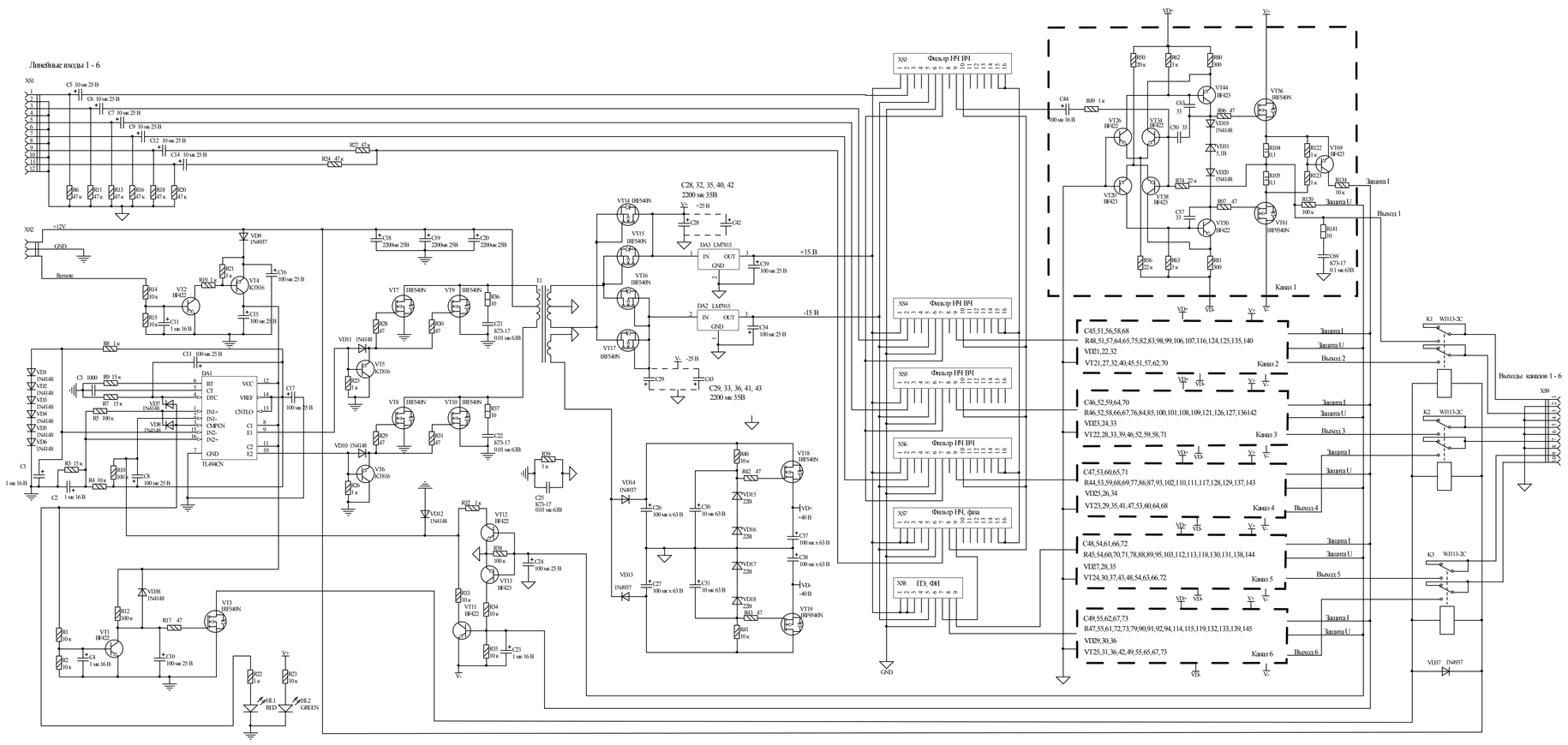

Title		
Size A1	Number	Revision
Date: 09.09.2009		Sheet of
File: C:\Program Files_\Копия 6-ти канальный УНЧ\Копия 6-ти канальный УНЧ		Drawn By: