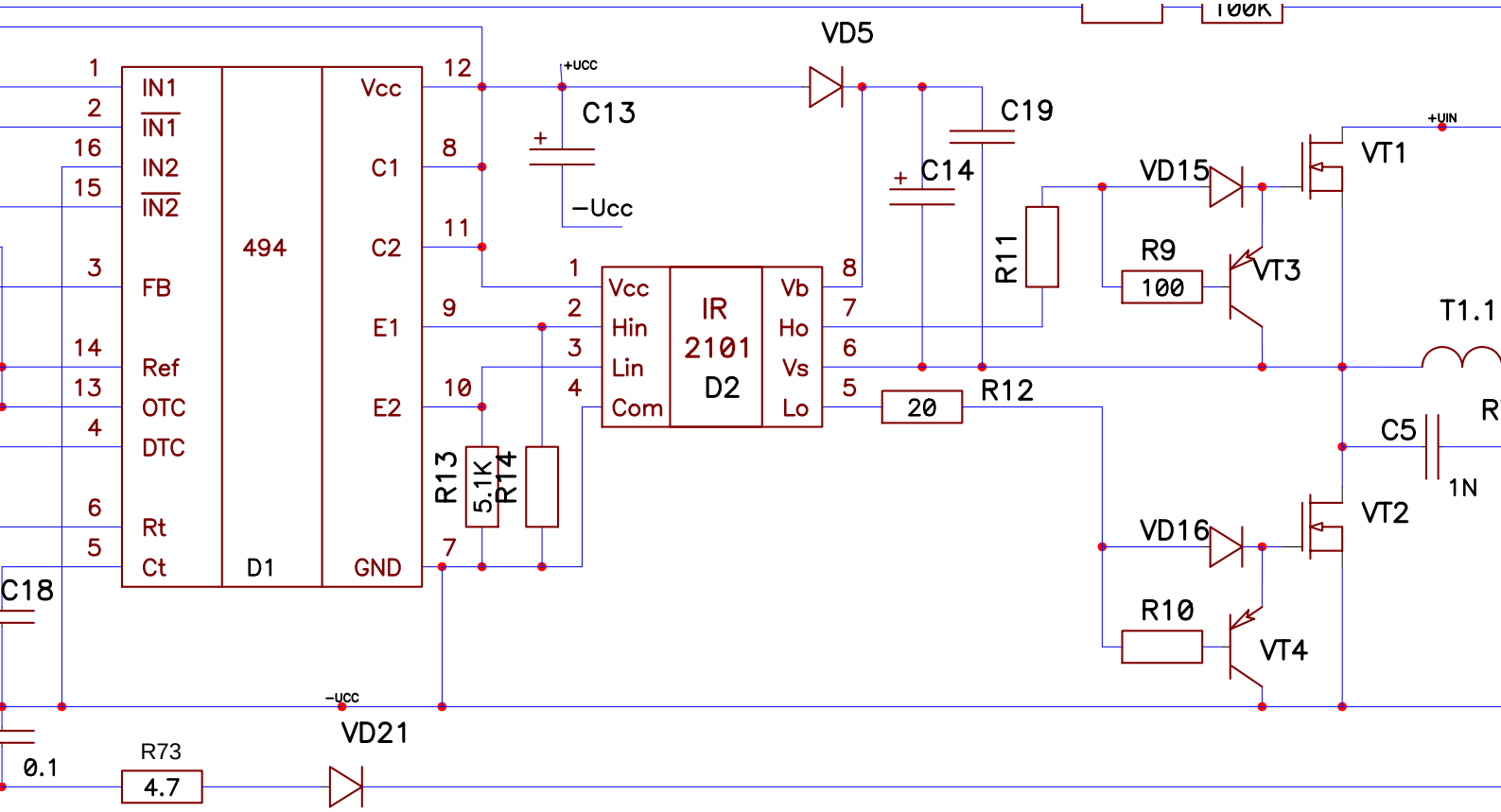
100K
VD5
+UCC
C13
C19
C14
VD15
VT1
+UIN
R11
R9
100
VT3
T1.1
R12
20
C5
1N
VT2
VD16
R10
VT4
IN1
IN1
IN2
IN2
FB
Ref
OTC
DTC
Rt
Ct
494
D1
Vcc
C1
C2
E1
E2
GND
Vcc
Hin
Lin
Com
IR
2101
D2
Vb
Ho
Vs
Lo
R13
5.1K
R14
C18
0.1
R73
4.7
-UCC
VD21