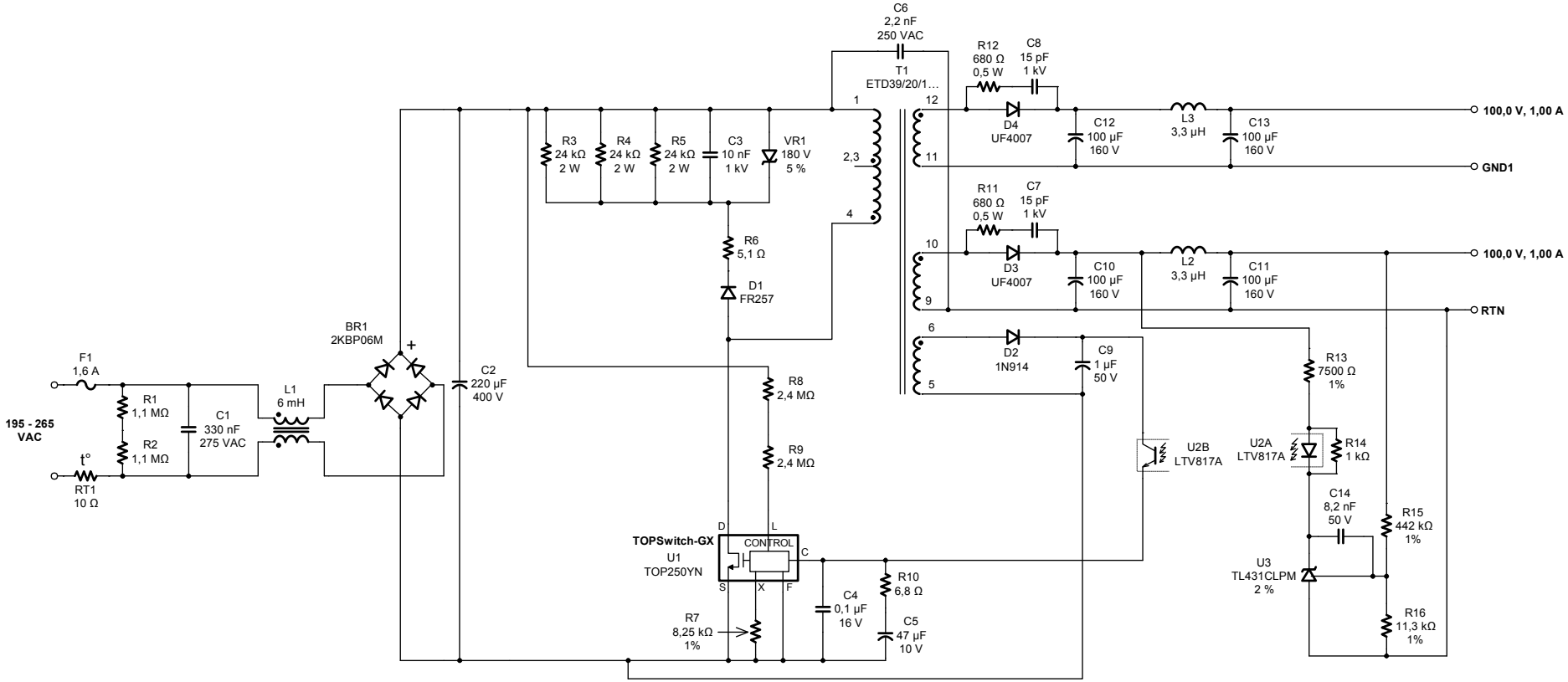
C6
2,2 nF
250 VAC
T1
ETD39/20/1…
R12
680 Ω
0,5 W
C8
15 pF
1 kV
D4
UF4007
C12
100 µF
160 V
L3
3,3 µH
C13
100 µF
160 V
100,0 V, 1,00 A
GND1
R3
24 kΩ
2 W
R4
24 kΩ
2 W
R5
24 kΩ
2 W
C3
10 nF
1 kV
VR1
180 V
5 %
R11
680 Ω
0,5 W
C7
15 pF
1 kV
D3
UF4007
C10
100 µF
160 V
L2
3,3 µH
C11
100 µF
160 V
100,0 V, 1,00 A
RTN
R6
5,1 Ω
D1
FR257
D2
1N914
C9
1 µF
50 V
BR1
2KBP06M
F1
1,6 A
R1
1,1 MΩ
R2
1,1 MΩ
C1
330 nF
275 VAC
L1
6 mH
C2
220 µF
400 V
195 - 265
VAC
RT1
10 Ω
R8
2,4 MΩ
R9
2,4 MΩ
R13
7500 Ω
1%
U2B
LTV817A
U2A
LTV817A
R14
1 kΩ
C14
8,2 nF
50 V
R15
442 kΩ
1%
U3
TL431CLPM
2 %
R16
11,3 kΩ
1%
TOPSwitch-GX
U1
TOP250YN
CONTROL
R10
6,8 Ω
C4
0,1 µF
16 V
C5
47 µF
10 V
R7
8,25 kΩ
1%