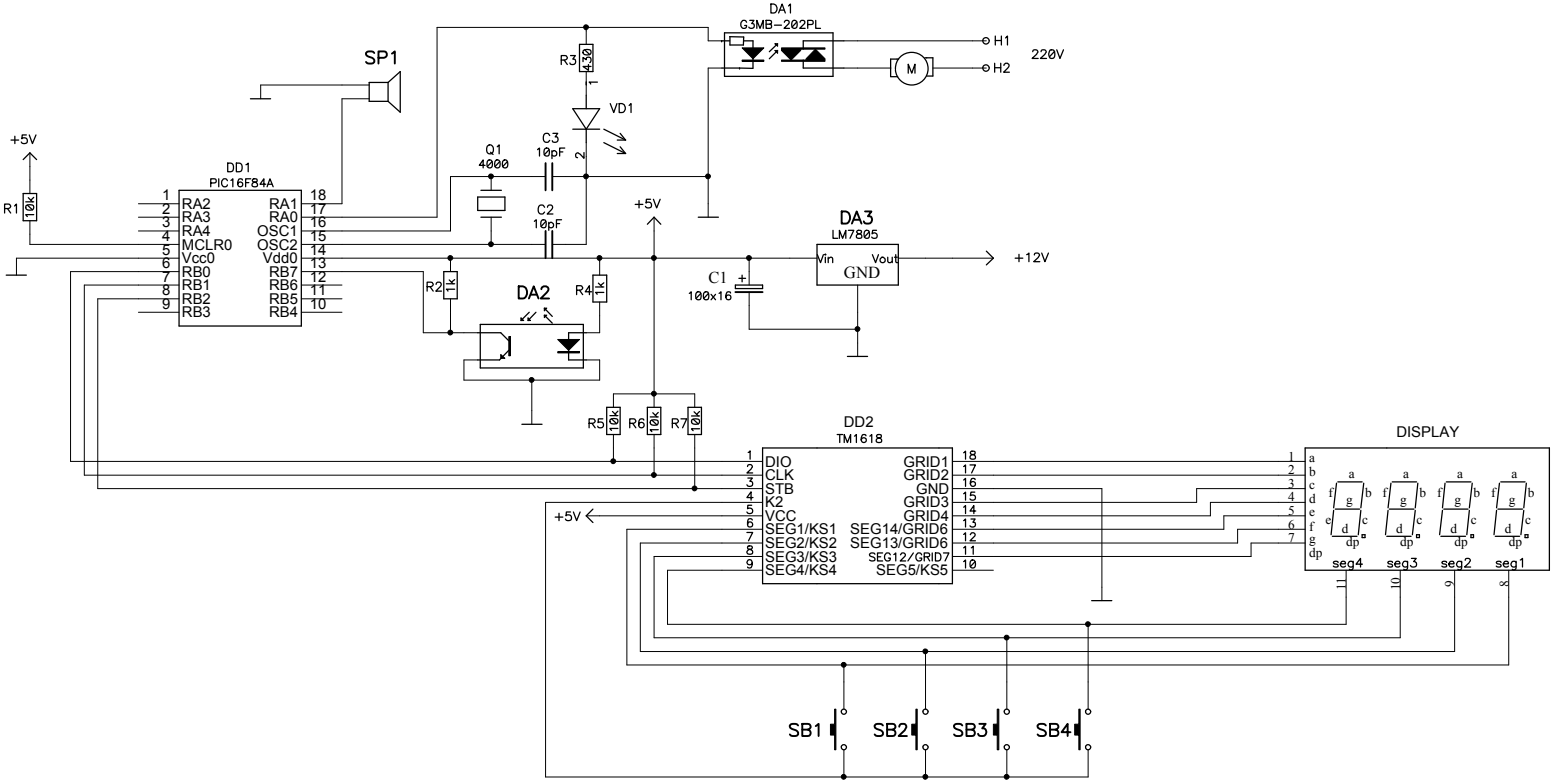

Подп. и дата	Инв. № дубл.	Взам. инв. №	Подп. и дата	Инв.№подл.

Изм	Лист	№ докум.	Подпись	Дата	видео демонстрацию смотри https://youtu.be/H_QO6e3LKrM	Лист