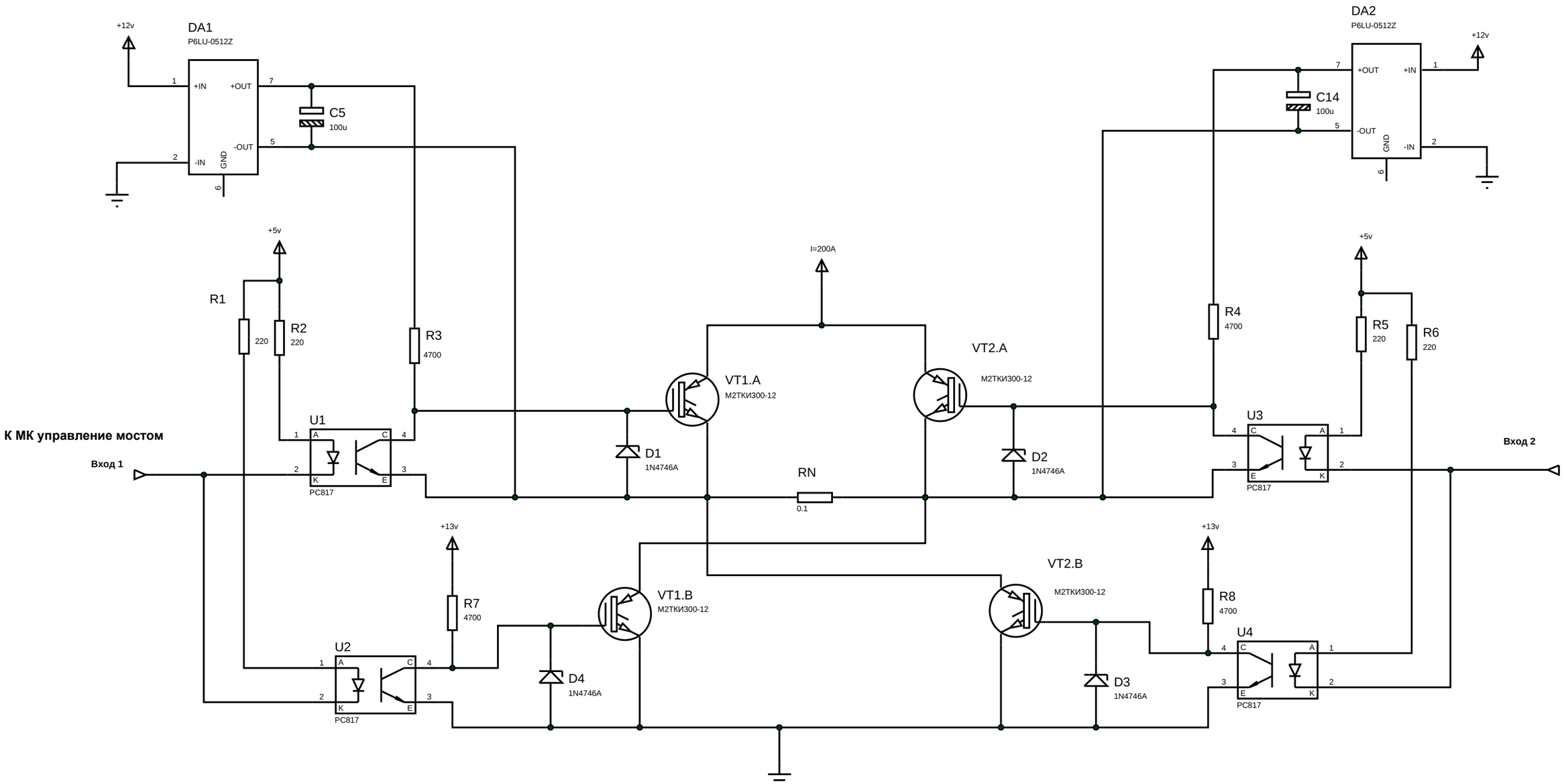
+12v
DA1
P6LU-0512Z
+IN
+OUT
-IN
-OUT
GND
C5
100u
DA2
P6LU-0512Z
C14
100u
+5v
R1
220
R2
220
R3
4700
R4
4700
R5
220
R6
220
I=200A
VT1.A
M2TKИ300-12
VT2.A
M2TKИ300-12
U1
PC817
U3
PC817
D1
1N4746A
D2
1N4746A
RN
0.1
К МК управление мостом
Вход 1
Вход 2
+13v
R7
4700
R8
4700
VT1.B
M2TKИ300-12
VT2.B
M2TKИ300-12
U2
PC817
U4
PC817
D4
1N4746A
D3
1N4746A