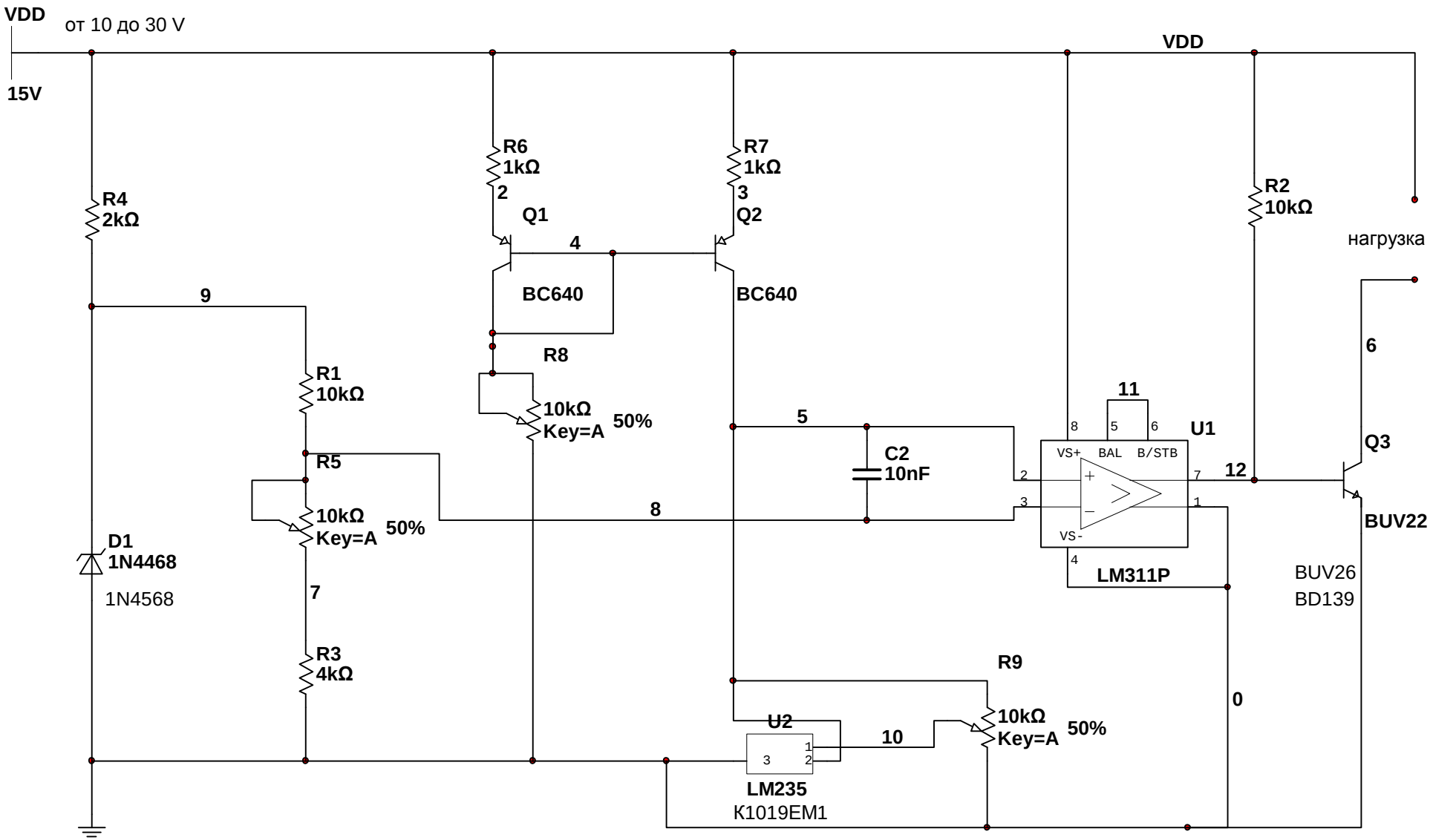
VDD
от 10 до 30 V
15V
VDD
R4
2kΩ
R6
1kΩ
2
Q1
4
BC640
R7
1kΩ
3
Q2
BC640
R2
10kΩ
нагрузка
9
R1
10kΩ
R8
10kΩ
Key=A
50%
5
C2
10nF
11
8
5
6
U1
VS+
BAL
B/STB
2
3
7
1
12
VS-
4
LM311P
6
Q3
BUV22
BUV26
BD139
R5
10kΩ
Key=A
50%
8
D1
1N4468
1N4568
7
R3
4kΩ
R9
10kΩ
Key=A
50%
0
U2
10
1
2
3
LM235
К1019ЕМ1